Optronic AG

Induktive Ringtaster IRV20 / IRT-A

Induktive Ringtaster IRV20/ IRT-A werden zum Erfassen von metallischem stangenförmigem Material (Rohre, Profile, usw.) eingesetzt. Als Sensoren dienen Tastspulen IRT-A, welche über einen wasserdichten Stecker am Steuergerät IRV20 angeschlossen sind. Die Tastspulen sind in einem Körper aus widerstandsfähigem Kunststoff eingelassen und mit Kunstharz vergossen. Sie sind in verschiedenen Dimensionen lieferbar.

Die Tastspulsignale werden im Steuergerät IRV20 unter Berücksichtigung der jeweiligen Einsatzbedingungen ausgewertet.

Selbstjustierendes System

Der Einfluss umgebender Metallmassen oder einer Dornstange in einem zu erfassenden Rohr wird automatisch ausgeglichen, („Nullabgleich“).
Die Einstellung der optimalen Ansprechempfindlichkeit bezogen auf die Eintauchtiefe des Materials in die Tastspule erfolgt automatisch, („Materialabgleich“).
Die automatisch durchgeführten Justierungen bleiben auch bei ausgeschalteter Versorgungsspannung erhalten.

Nullabgleich

Ein am Signaleingang "Nullabgleich" angelegter Impuls löst den Abgleichvorgang aus.
Während des laufenden Abgleichvorganges ist das Ausgangssignal "ready" ausgeschaltet.
Gleichzeitig blinkt die Schaltzustands-Anzeige (rote LED).

Nach beendetem Abgleichvorgang ist die Schaltzustandsanzeige dunkel. Gleichzeitig wird das Ausgangssignal "ready" eingeschaltet.

Materialabgleich

Das zu erfassende Material ist axial bis Mitte der Tastspule einzufahren. Danach wird durch einen am Signaleingang "Materialabgleich" angelegten Impuls der Abgleichvorgang ausgelöst. Während des laufenden Abgleichvorganges ist das Ausgangssignal "ready" ausgeschaltet. Gleichzeitig blinkt die Schaltzustands-Anzeige (rote LED).

Nach beendetem Abgleichvorgang wird das Schaltsignal ausgegeben, (hierbei ist die Schaltzustandsanzeige hell), und das Ausgangssignal "ready" eingeschaltet. Das Schaltsignal bleibt anstehen, bis das Material aus der Tastspule entfernt wird.

Falls das sich in der Spule befindliche Material auch bei maximal möglicher Empfindlichkeit nicht erfasst werden kann, wird automatisch die maximal mögliche Ansprechempfindlichkeit eingestellt. In diesem Fall wird nach beendetem Abgleichvorgang das Schaltsignal nicht ausgegeben, (Schaltzustandsanzeige dunkel).

OPTRONIC AG CH-9403 GOLDACH UNTEREGGER STR. 53
TEL +41 71 8440200 FAX +41 71 8440210

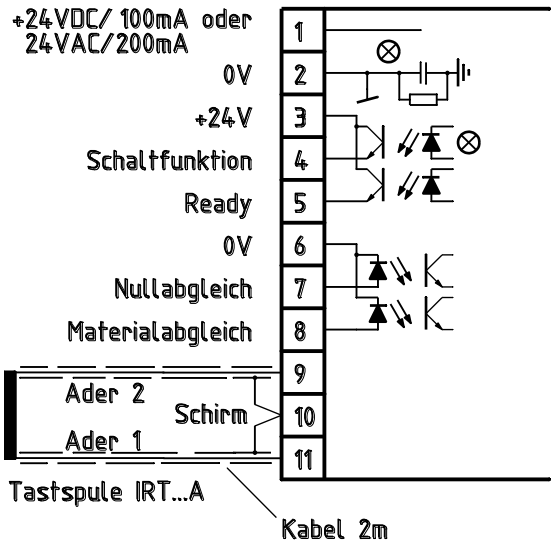

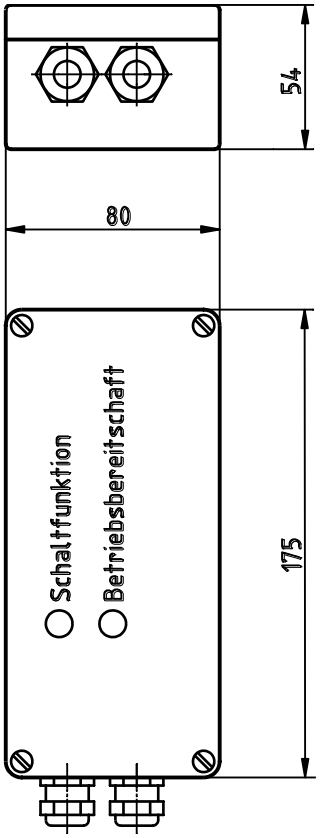

Optokoppler-Ausgänge:	Belastbarkeit 30VDC / 100mA
Optokoppler-Eingänge:	Signalpegel 24VDC, R_I = 6K8
Schraubklemmen:	max. Querschnitt: 2,5mm², abisolierte Länge: 6mm
Schutzart:	IP65
zulässige Umgebungstemperatur:	0 bis +60°C

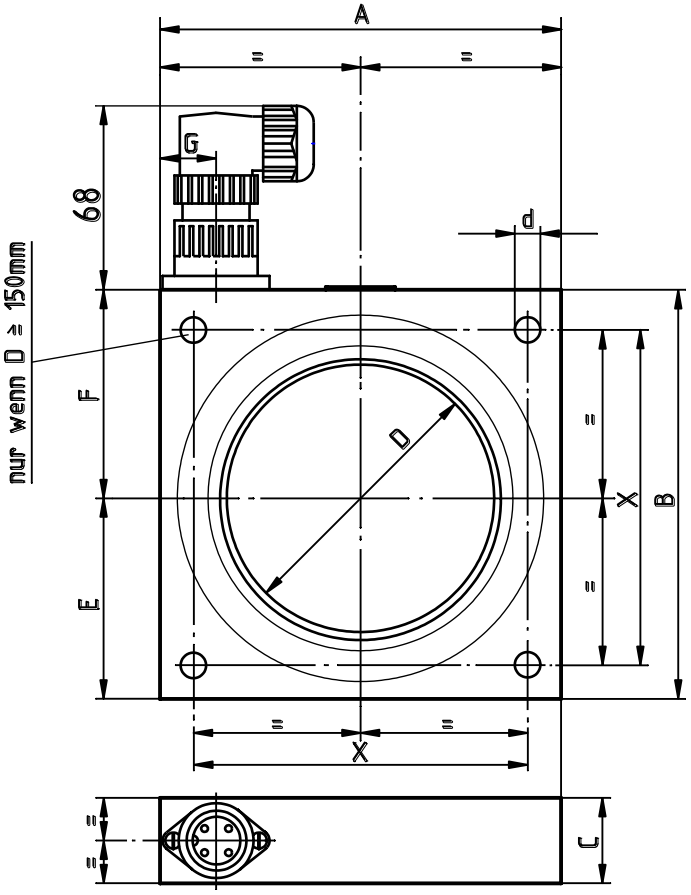

Typenübersicht

Ausführung	*Masse in mm*								
	D	A	B	C	E	F	G	X	d
IRT 25A	25	90	97	32	45	52	21	70	7
IRT 40A	40	100	106	32	50	56	21	80	7
IRT 50A	50	100	112	32	50	62	21	80	9,5
IRT 60A	60	120	120	32	60	60	21	95,5	9,5
IRT 75A	75	135	135	32	67,5	67,5	21	109,6	9,5
IRT 100A	100	150	153	32	75	78	21	125	9,5
IRT 150A	150	210	210	32	105	105	35	180	9,5
IRT 200A	200	260	260	32	130	130	45	220	9,5
IRT 250A	250	310	310	32	155	155	50	270	9,5
IRT 300A	300	380	380	35	190	190	90	300	12

Schutzart: IP65
zulässige Umgebungstemperatur: 0 bis + 80°C

Sämtliche technischen Informationen zu Erzeugnissen unseres Unternehmens sind Erfahrungswerte, die der Orientierung der Anwender dienen sollen. Keine der in unsren Prospekten und Datenblättern gemachten Angaben sichern einem Produkt spezielle Eigenschaften zu. Davon ausgenommen sind Produkteigenschaften, die wir in Einzelfällen schriftlich und individuell garantieren. Durch den technischen Fortschritt bedingte Änderungen behalten wir uns vor.